Slīdbalsts

TC-623.000-18
sērija 4-903-13
izlaidums 8-95
B:M

Griezums B - B
KUSTĪGAIS BALSTS (KB-3)
caurules stiprinājums ķieģeļa sienai
M 1:20

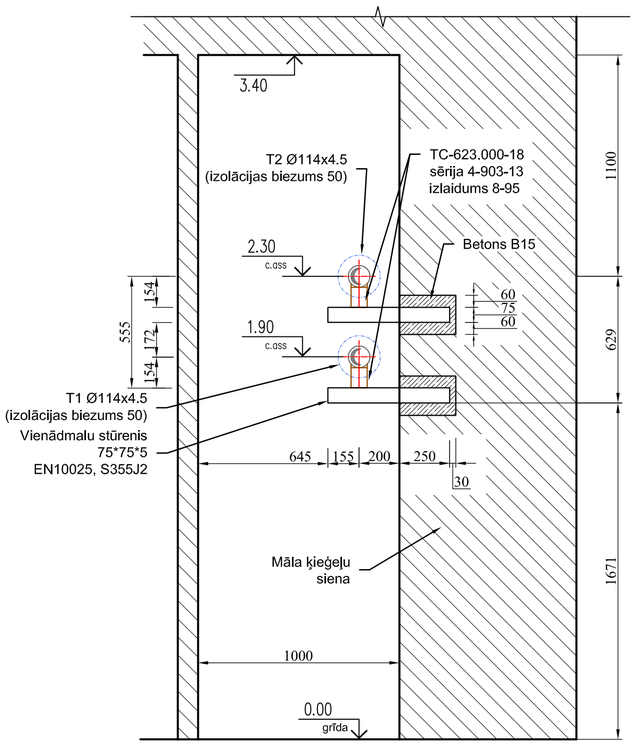

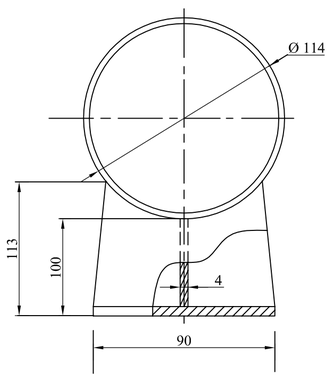

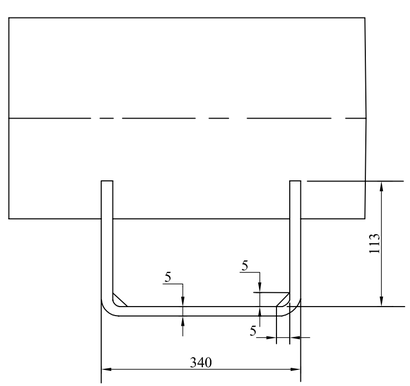

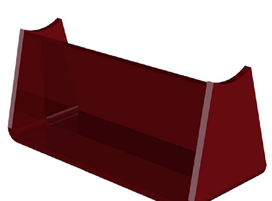

C:\Users\Tatjana\Desktop\Slīdosais_balsts.jpg

Griezums A - A
caurules stiprinājums griestiem
SLĪDOŠAIS BALSTS (SB-1)
M 1:20

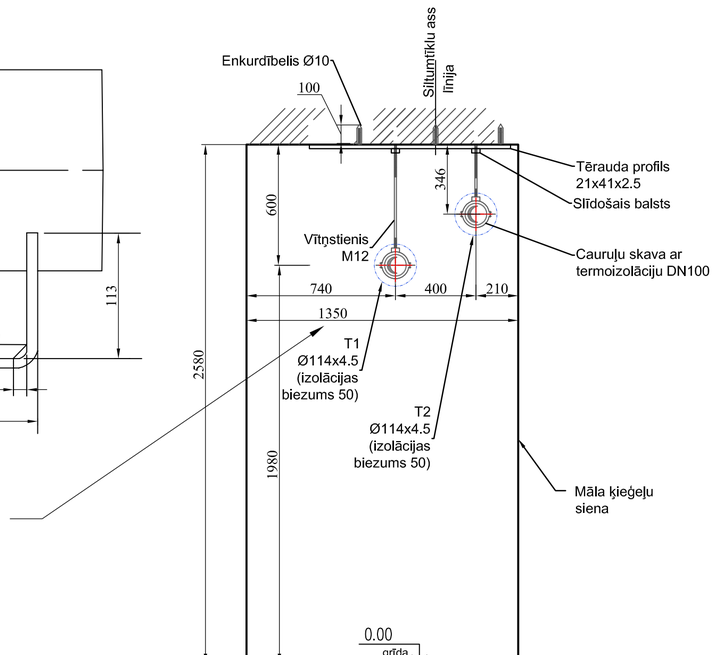

Piezīmes:
1m caurules ar ūdens un izolāciju svars:
12.152+8.8+3.6=24.55kg

Specifikacija

Nr.	Arzīmējums	Nosaukums	Mērvienība	Daudzums	Svars, kg
1	75*75*5; EN10025, S355J2	Vienādmalu stūrenis L=605	gab.	10	34.9
2	75*75*5; EN10025, S355J2	Vienādmalu stūrenis L=755	gab.	2	8.7
3	Albums sērija 4-903-13; 8-95 izlaidums	Slīdbalsts TC-623.000-18	gab.	12	24.6
4	B15	Betons	m³	0.15	

Specifikacija

Nr.	Arzīmējums	Nosaukums	Mērvienība	Daudzums	Svars, kg
1	21x41x2.5; EN10025, S355J2	Tērauda U profils ar enkurdībeļa stiprinājumiem pie ķieģeļa griestiem	m	1	
2		Slīdošais balsts	kompl.	2	
3		Pastiprināta cauruļu skava ar termoizolāciju 113-118	kompl.	2	
4	Vītņstienis M12	Vītņstienis L=500	m	0.5	
5	Vītņstienis M12	Vītņstienis L=210	m	0.21	

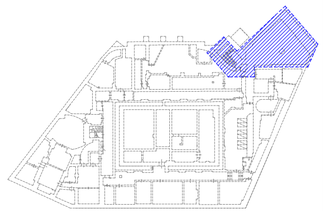

Stadija / Stage:
BP

Projekta daļa, kārta / Design part, design stage:
SAT

Projekts / Project:
Latvijas Radio

Adrese / Address: Doma laukums 8, Rīga, LV-1505

Pasūtītājs / Client: VSIA "Latvijas Radio"
Reģ. Nr.: 40003080614
Doma laukums 8, Rīga, LV-1505

arplan
ARHITEKTU BIROJS
BKR. 0377-R
Meistaru 10/12, Rīga, LV-1050
tālr. +371 7227102 fakss: +371 7227103
rbr.arplan@apollo.lv reģ.nr.40003528365

SIA "SZ BIROJS"
Lokomotīves iela 70a-51, Rīga, LV-1057
Tālrunis 29317522, 67187330
E-pasts: info@szb.lv
www.szb.lv

Rasējums / Drawing title; Mērogs / Scale:
Caurules stiprinājumi.
Griezums A-A. Griezums B-B.

Būvprojekta vadītājs / Head of project:	Paraksts / Sign.:	Datums / Date:
SAT daļas vadītājs / Head of SAT: S. Zorina	Paraksts / Sign.:	Datums / Date: **19.08.2015**
Izstradāja / Developed: S. Zorina	Paraksts / Sign.:	Datums / Date: **19.08.2015**
Izstradāja / Developed:	Paraksts / Sign.:	Datums / Date:
Izstradāja / Developed:	Paraksts / Sign.:	Datums / Date:
Sējuma Nr./ Volume No.: **1**	Arhīvs / pasūtījums Nr. Archive / contract No.:	**2015/P6**

CAD/Rasējuma Nr., rev. / CAD/Drawing No., Rev.:
SAT-5

Marka / Design part:
SAT-5